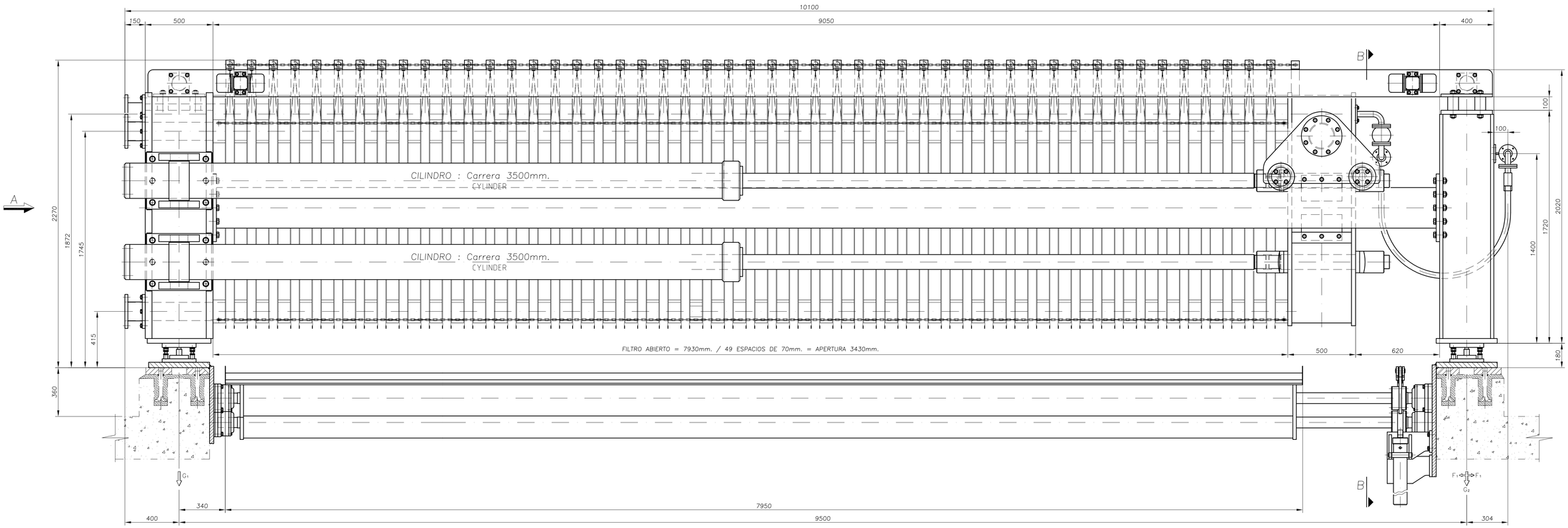

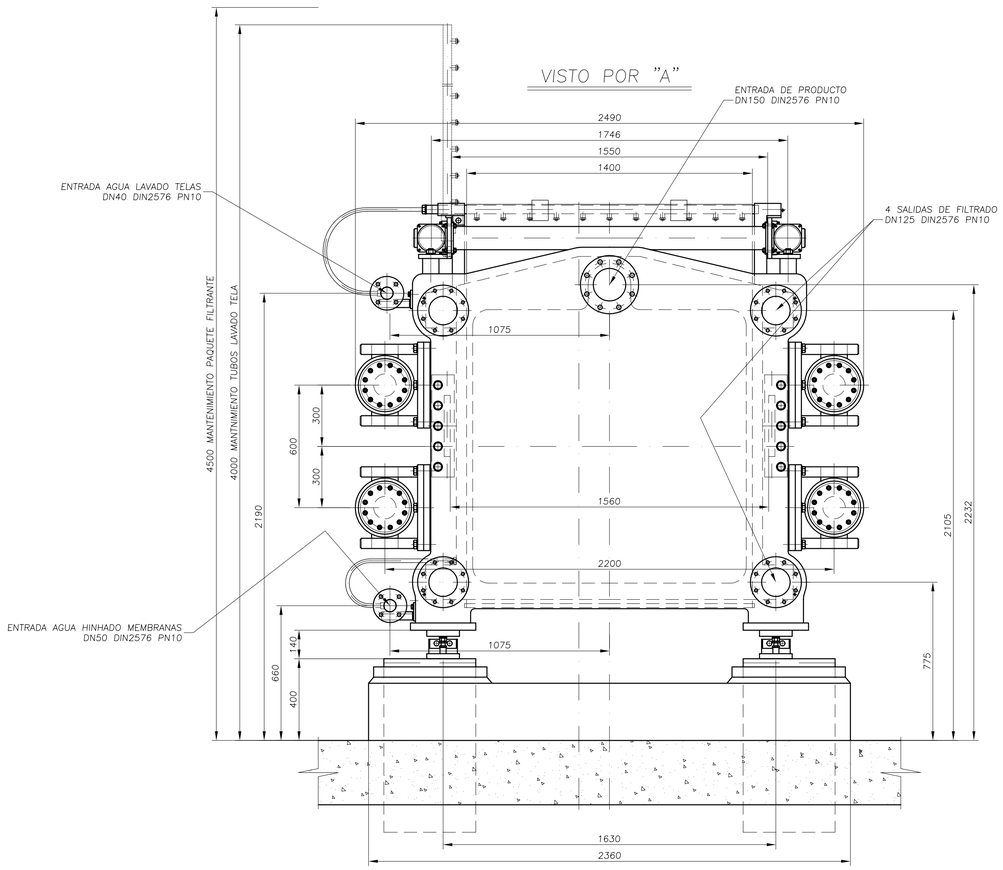

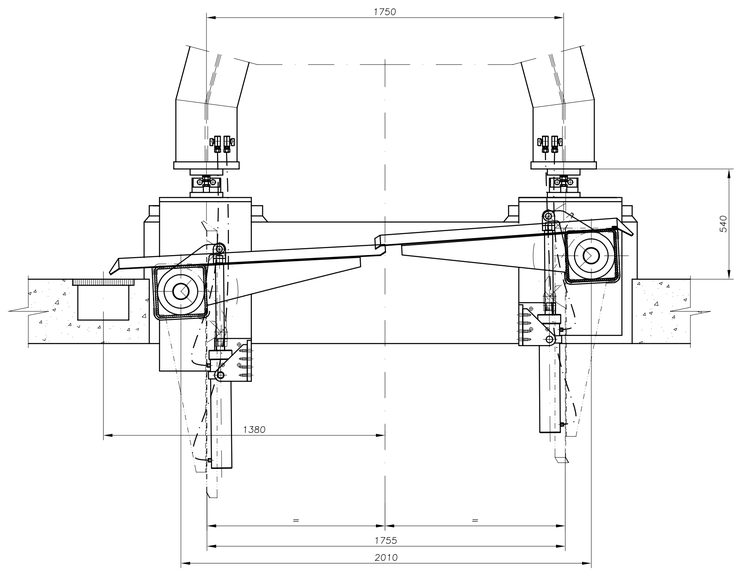

SECCION B–B

CARGA EN FUNDACIONES
FOUNDATION LOADS

F_1 MAX.= 6000 Kg.

G_1 MAX.= 30000 Kg.

G_2 MAX.= 35000 Kg.

ESPESOR TORTA *CAKE THICKNESS*	30 mm.
CAPACIDAD TOTAL DE PLACAS *TOTAL PLATES*	25+25=50
4 CILINDROS *4 CYLINDERS*	ø180/110
CARRERA *STROKE*	3500 mm.
POTENCIA MOTOR CEN. HIDRAULICA *HYDRAULIC GROUP POWER*	15 Kw.
PRESION DE TRABAJO *WORKING PRESSURE*	10 Kg/cm²
PRESION DE CIERRE *CLOSING PRESSURE*	330 Kg/cm²

REV.	FECHA	DIBUJADO	COMPROBADO	DENOMINACION REVISION
00	26.09.06	F.Vallés	J.Valcarce	EMISION PLANO

TEFSA

ASUNTO: FILTRO PRENSA PFO 1500/10

DENOMINACION PLANO: CONJUNTO GENERAL

CLAVE CAD: Nº PLANO

FORMATO: DIN-A 1 | ESCALA: 1:15 | Nº PLANO: 05.251.00.00 | REVISION: 00

Este plano es propiedad de TECNICAS DE FILTRACION, queda prohibida la reproducción y la comunicación sin previo aviso a otros terceros.